CHAMBRE DE COMPRESSION

DO3-51-3054-HMC30T-V070203

HMC30T
Code 3054

SPECIFICATIONS SUBJECT TO MODIFICATIONS

DESCRIPTION

. Haute efficacité acoustique.
. Enveloppe en aluminium couleur blanche.
. Fixation par étrier fourni.
. Utilisation conseillée dans les applications nécessitant une longue portée ainsi que dans les milieux industriels.

SPECIFICATIONS TECHNIQUES

Puissance nominale (100V)	Watts	30
Puissance maximale	Watts	45
Domaine utile des fréquences	Hertz	450-6000
Pression acoustique 1w (tot.)/1m	dB	107-(122)
Connexion		Cable
Sélect. de puiss. externe (100V)	Watts	33/14/8/4/2
Impédances	Ohms	0,3/0,7/1,3/2,6/5,2K
Dimensions avec emballage : LxHxD	mm	265x265x285
Poids avec emballage	Kg	2,1

SCHEMA

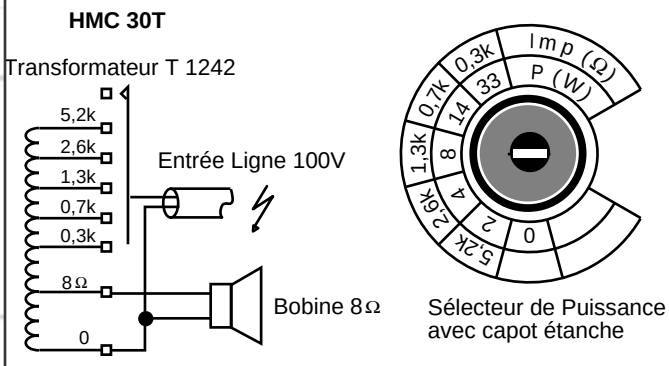

DIMENSIONS

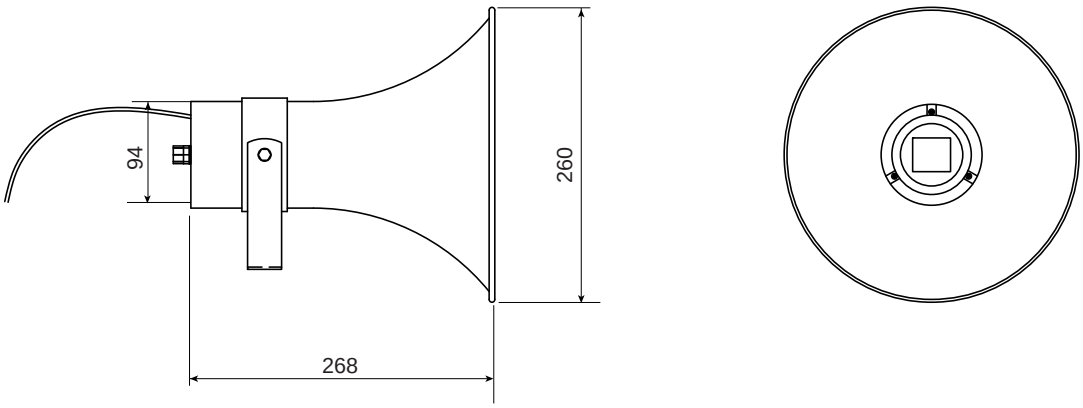

Dimensions : mm

DOCUMENT NON CONTRACTUEL

MERLAUD
9 rue de La Briqueterie - P.A.E. des FAUVETTES - 95330 DOMONT (FRANCE)
Tel. 01 39 91 77 78 - Fax 01 39 91 90 66 - www.merlaud.com - merlaud@merlaud.com

ALUMINIUM HORN SPEAKERS

HMC30T

Code 3054

SPECIFICATIONS SUBJECT TO MODIFICATIONS

DOCUMENT NON CONTRACTUEL

DESCRIPTION

- High acoustical efficiency.
- Impregnated low insertion loss multi-taps autotransformer.
- Supplied with U shape mounting bracket.
- Suitable for Outdoor and industrial locals use.
- Withe coated aluminium.

TECHNICAL SPECIFICATIONS

Nominal Power (100V)	Watts	30
Maximum Power	Watts	45
Frequency response	Hertz	450-6000
SPL (max) 1W@1m	dB	107-(122)
Connection		Cable
Power selector switch (100V)	Watts	33/14/8/4/2
Impédances	Ohms	0,3/0,7/1,3/2,6/5,2K
Pack dimensions : WxHxD	mm	265x265x285
Pack Weight	Kg	2,1

WIRING

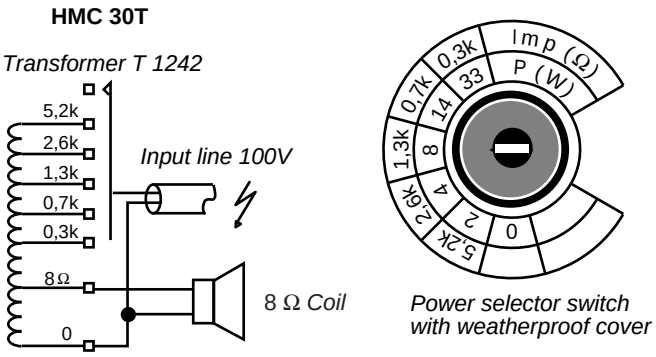

DIMENSIONS

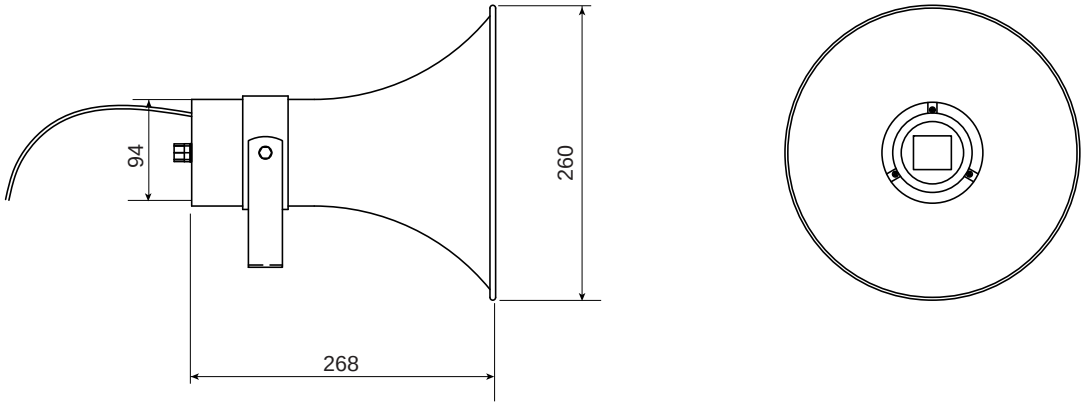

Dimensions : mm

MERLAUD
9 rue de La Briqueterie - P.A.E. des FAUVETTES - 95330 DOMONT (FRANCE)
Tel. 01 39 91 77 78 - Fax 01 39 91 90 66 - www.merlaud.com - merlaud@merlaud.com